取扱説明書

真空播種機

シードエース

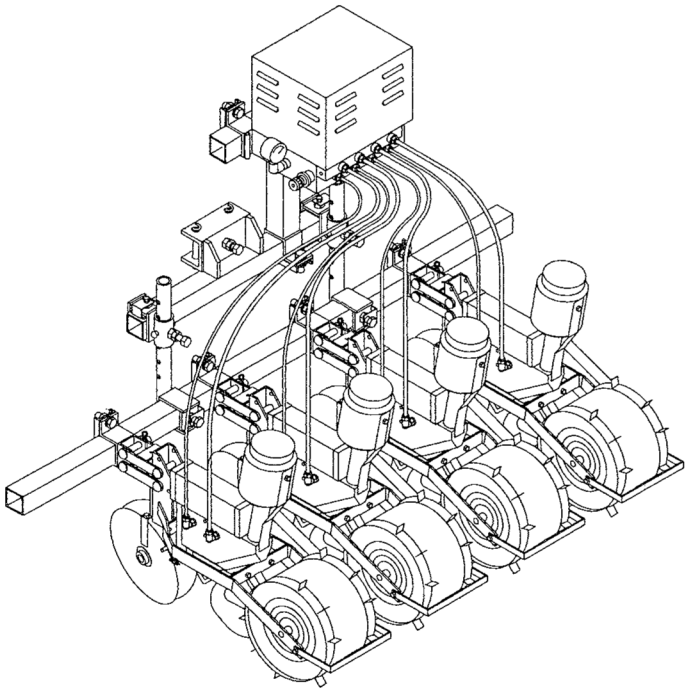

KD－201
KD－301
KD－401
KD－501

⚠ 安全のために

当製品を安全に、また正しくお使いいただくために、必ず本取扱説明書をお読みください。誤った使い方をすると、事故を引き起こす可能性があります。
お読みになった後も、必ず製品の近くに保管して下さい。

トラクタ用真空播種機を
お買い上げいただき、ありがとうございます。

はじめに

●この取扱説明書は、**真空播種機**の取扱方法と、使用上の注意事項について記載してあります。**ご使用前には必ず、この取扱説明書を熟知するまで**お読みのうえ、正しくお取扱いいただき、最良の状態でご使用ください。

●お読みになったあとも、**必ず製品の近くに保管**してください。

●製品を貸与、または譲渡される場合は、この取扱説明書を製品に添付して、お渡しください。

●この取扱説明書を紛失、または損傷された場合は、速やかに当社、または販売店・農協にご注文ください。

●品質・性能向上のため、あるいは安全上、使用部品の変更を行うことがあります。その際には、本書の内容や写真・イラストなどの一部が、製品と一致しない場合がありますので、ご了承ください。

●⚠印付きの下記マークは、安全上、特に重要な項目ですので、必ずお守りください。

⚠ 警告　その警告文に従わなかった場合、死亡、または重傷を負う危険性があるものをしめします。

⚠ 注意　その警告文に従わなかった場合、ケガを負うおそれのあるものをしめします。

●この取扱説明書には安全に作業していただくために、安全上のポイント**「安全に作業するために」**を記載してあります。使用前に必ずお読みください。

もくじ

1. 安全のために ・・・・・・・・・・・・・・・・・・・・・・・・・・・・・・・・・・・・ 1

2. サービスと保証について ・・・・・・・・・・・・・・・・・・・・・・・・・・・・ 3

3. 各部の名称 ・・・・・・・・・・・・・・・・・・・・・・・・・・・・・・・・・・・・ 4

4. 仕　　様 ・・・・・・・・・・・・・・・・・・・・・・・・・・・・・・・・・・・・ 5

5. 組付要領 ・・・・・・・・・・・・・・・・・・・・・・・・・・・・・・・・・・・・ 6

6. 注意事項 ・・・・・・・・・・・・・・・・・・・・・・・・・・・・・・・・・・・・ 14

7. シードエースのメンテナンス ・・・・・・・・・・・・・・・・・・・・・・・・ 15

8. 便利なオプション ・・・・・・・・・・・・・・・・・・・・・・・・・・・・・・ 16

9. トラブルシューティング ・・・・・・・・・・・・・・・・・・・・・・・・・・ 17

10. パーツリスト ・・・・・・・・・・・・・・・・・・・・・・・・・・・・・・・・・ 18

1. 安全のために

ここに記載されている注意事項をまもらないと、
傷害や事故、機械の破損が生じるおそれがあります。

⚠ 注意　機械の改造禁止

純正部品や指定以外の部品を取り付けないでください。
改造をしないでください。

【守らないと】　事故・ケガ、機械の故障をまねくおそれがあります。

⚠ 警告　機械を他人に貸すときには取扱方法を説明する

取扱方法をよく説明し、使用前に**「取扱説明書」**を
必ず読むように指導してください。

【守らないと】　死亡事故や重大な傷害、機械の破損をまねくおそれがあります。

⚠ 警告　ロープでトラックに確実に固定する

トラックにのせて移動するときは、強度のあるロープで
トラックに固定してください

【守らないと】　荷台から転落したり、事故を引きおこすおそれがあります。

⚠ 警告　電気部品・コードを必ず点検する

配線コードが他の部品に接触していないか、被履のはがれや
接触部のゆるみがないかを作業前に点検してください。

【守らないと】　ショートして、火災事故を引きおこすおそれがあります。

⚠注意 カバー類は必ず取付ける

点検・整備などで取外したカバー類は必ず取り付けてください。

【守らないと】 機械に巻きこまれて、傷害事故を引きおこす恐れがあります。

⚠注意 バッテリーの取付け取外しは正しい手順でおこなう

バッテリーを取付けるときは⊕側をさきに取付け、取外すときは⊖側から取外します。

【守らないと】 ショートして、ヤケドや火災事故を引きおこす恐れがあります。

⚠注意 点検整備中はモータ停止する

点検・整備・修理または、掃除をするときには、必ず電源コードのコネクタを取外してください。

【守らないと】 機械に巻き込まれて、傷害事故を引きおこす恐れがあります。

⚠注意 電装部品には、水をかけない

真空装置や、バッテリー等に水をかけてはいけません。

【守らないと】 漏電・感電・短絡・故障・火災を引きおこす恐れがあります。

⚠注意 保管は、乾燥したところで

本機は、湿気のない乾燥した場所に保存してください。

【守らないと】 真空ポンプに錆が発生し、使用不能になる場合があります。

2. サービスと保障について

保証書について

「保証書」はお客様が保証修理を受けられる際に必要となるものです。お読みになった後は大切に保管してください。

アフターサービスについて

機械の調子が悪いときに点検、処理しても、なお不具合があるときは、下記の点を明確にしてお買い上げいただいた販売店・ＪＡまでご連絡ください。

〈連絡していただきたい内容〉

●型式名と製造番号
●ご使用状況は？
（どんな作業をしているときに）
●どのくらい使用されましたか？
（購入時期，約○○時間使用後）
●不具合が発生したときの状況をできるだけ詳しくお教えください。

補修部品の供給年限について

この製品の補修用部品の供給年限は、製造打ち切り後９年です。ただし、供給年限内であっても、特殊部品については納期などをご相談させていただく場合もあります。

補修用部品の供給は、原則的には上記の供給年限で終了しますが、供給年限経過後であっても、供給部品のご要請があった場合には、納期および価格についてご相談させていただきます。

製造番号

播種部

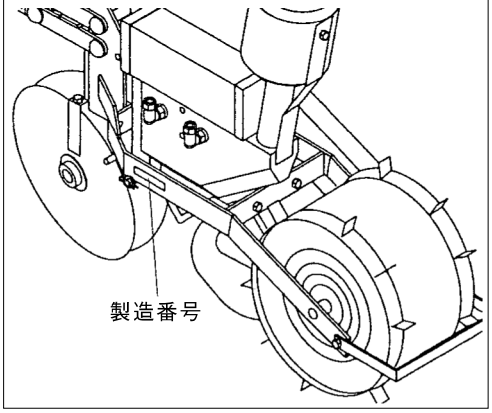

真空装置

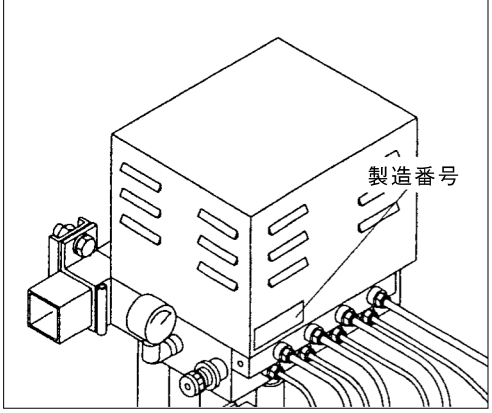

3. 各部の名称

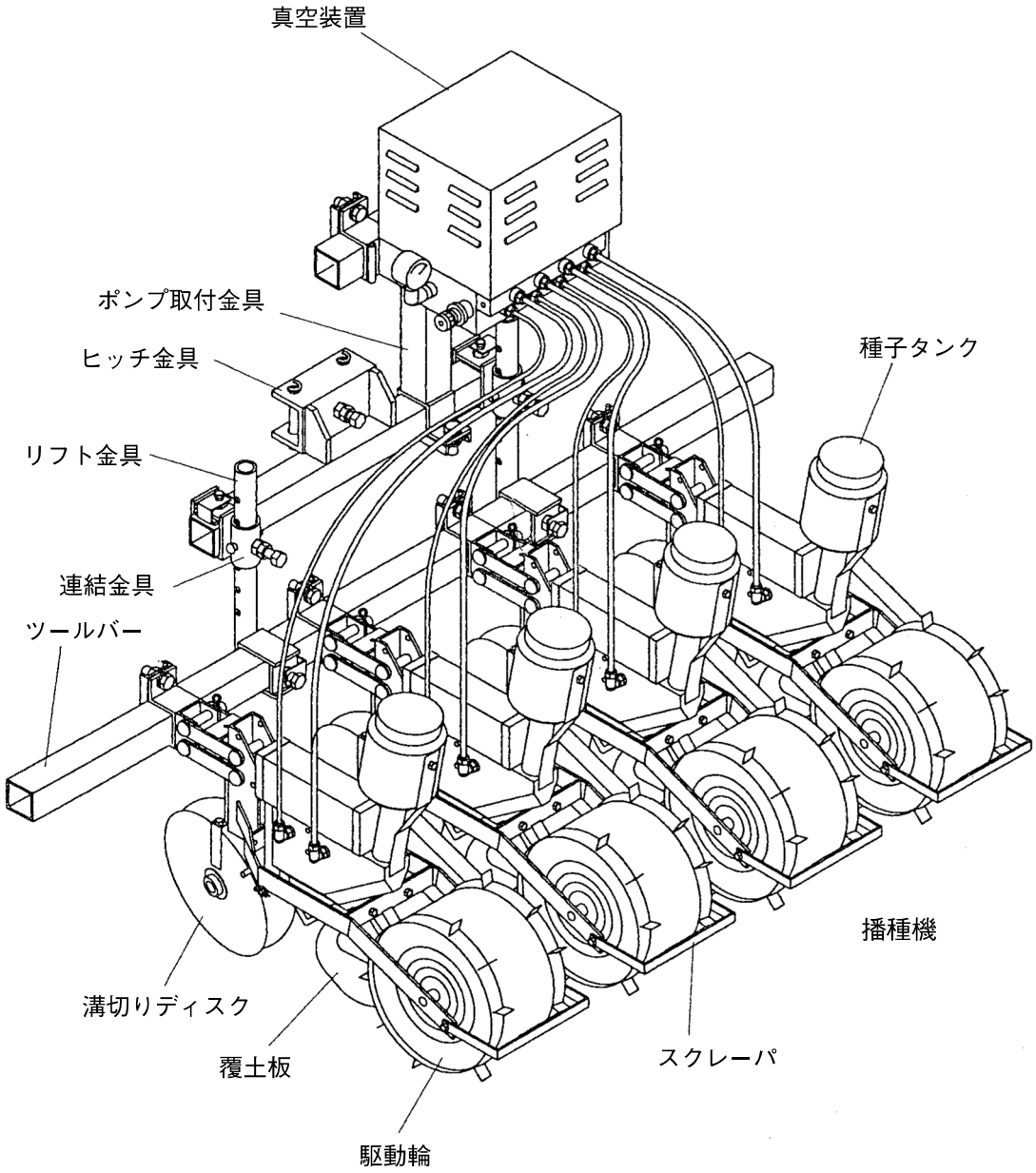
真空装置
ポンプ取付金具
ヒッチ金具
リフト金具
連結金具
ツールバー
種子タンク
播種機
溝切りディスク
覆土板
スクレーパ
駆動輪

4. 仕　様

型　　式		KD−201	KD−301	KD−401	KD−501
真空装置	寸　　法	350 × 380 × 290(㎜)			
	重　　量	19kg			
	動　　力	165W　DCモータ			
	電　　源	トラクタバッテリー　DC12V　（推奨：18PS, 65B24L以上）			
播種ユニット	条　　数	2条	3条	4条	5条
	条　間（㎜）	230～1270	230～635	230～560	230～420
	ツールバー	1500mm		1700mm	
	寸　　法	750 × 225 × 500 (㎜)　（１ユニット）			
	重　　量	13kg　（１ユニット）			
	播種間隔	50～600mm			
	適応種子	裸種子及びコート種子（色づけ種子） 小粒種子：小かぶ、小松菜、水菜、白菜、チンゲン菜など 中粒種子：ほうれん草、大根など ※コート種子（ペレット）は使用しないでください。割れた破片や粉塵がノズル・真空ロータ内で詰まり吸着不良を起す原因となります。 ※詳しくはP14「種子について」をご覧ください。			
	タンク容量	1.4リットル/1ユニット			
	播種深さ	0～30㎜			
播種速度		約　時速2Km			

●この仕様は、改良等のため予告なく変更する場合があります。ご了承ください。

本製品の使用目的について

本製品は、野菜播種機として、ご使用ください。

使用目的以外の作業や、改造等は決して行なわないでください。

使用目的以外の作業や、改造を行なった場合は、保証の対象となりませんので、ご注意ください。（詳細は、保証書をご覧ください。）

5. 組付要領

梱包内容の確認

組付前に、以下の部品表と次ページのイラストで、同梱の部品、付属品を確認してください。

No.	品　　名	個　　数				梱包箱名
		KD-201	KD-301	KD-401	KD-501	
1	播種機	2	3	4	5	播種機梱包
2	ノズル ASSY	2	3	4	5	播種機梱包
3	スプロケット ASSY	2	3	4	5	播種機梱包
4	真空装置	1	1	1	1	真空装置梱包
5	部品袋	1	1	1	1	真空装置梱包
6	スイッチハーネス完備	1	1	1	1	真空装置梱包
7	アンテナ	1	1	1	1	真空装置梱包
8	ポンプ取付金具	1	1	1	1	ヒッチ梱包
9	ヒッチ金具	1	1	1	1	ヒッチ梱包
10	止めピン	2	2	2	2	ヒッチ梱包
11	連結金具	1	1	1	1	ヒッチ梱包
12	リフト金具	2	2	2	2	ヒッチ梱包
13	押し座金	4	4	4	4	ヒッチ梱包
14	リフトピン	2	2	2	2	ヒッチ梱包
15	ツールバー	1	1	1	1	ツールバー梱包
16	六角ボルトM14×30	10	12	14	16	※1
17	六角ボルトM14×35	6	6	6	6	※1
18	六角ボルトM14×50	1	1	1	1	※1
19	六角ナットM14	3	3	3	3	※1
20	ばね座金M14	10	12	14	16	※1
21	松葉ピンφ10	2	2	2	2	※1
22	松葉ピンφ18	2	2	2	2	※1
23	ポンプ取付板	5	6	7	8	※1

※1) パーツリストＰ１８～Ｐ２２参照

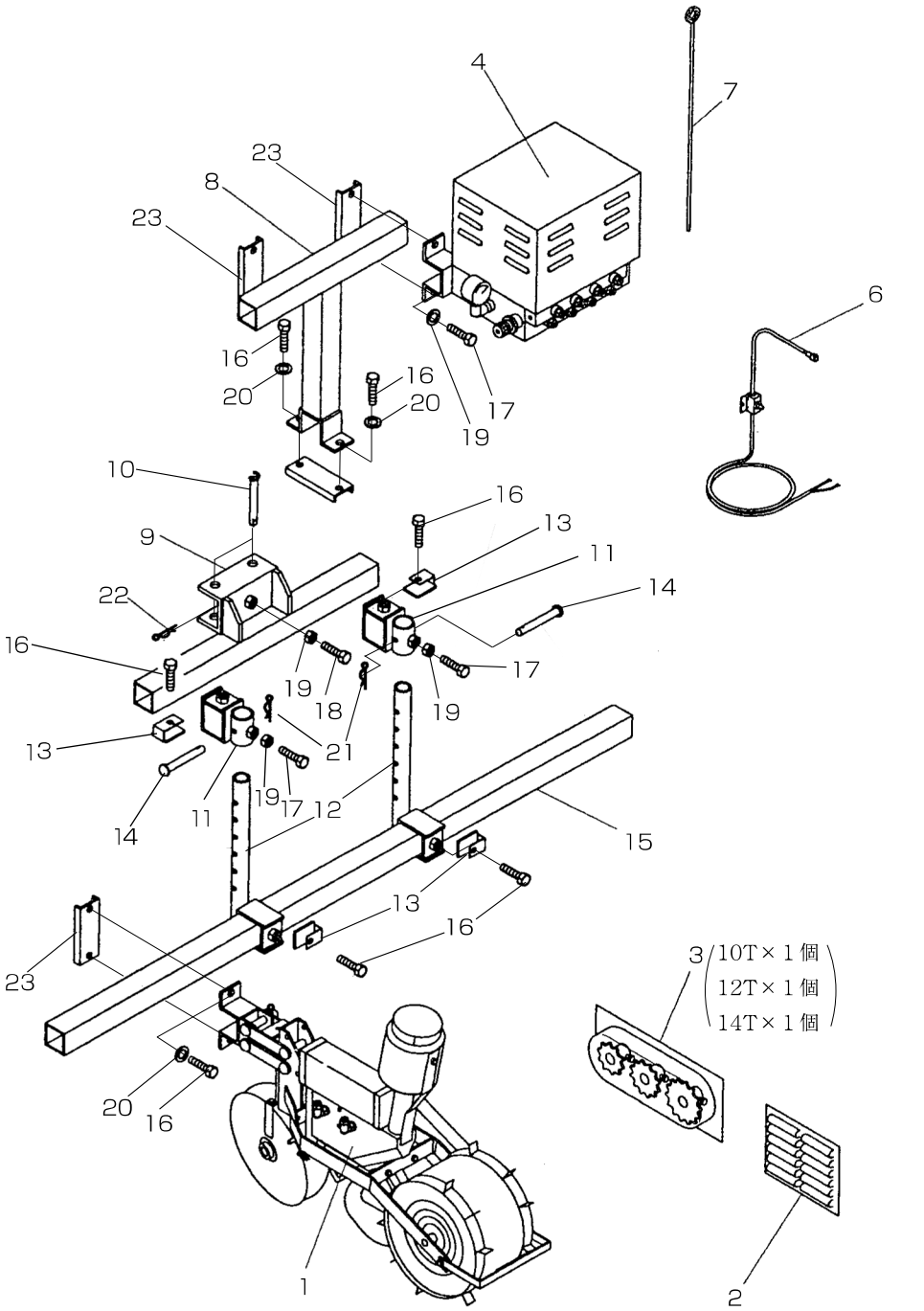
4
7
23
8
23
6
16
20
16
20
17
19
10
16
13
9
11
22
14
16
17
19
18
19
13
21
19
17
12
11
14
15
13
16
23
3
10T×1個
12T×1個
14T×1個
20
16
1
2
φ0.6—2粒用…… 6本
φ0.9—1粒用……12本

組付手順

1）ヒッチ金具の取り付け

ロータリーにヒッチ金具を取り付けて、止めピンを差し込み、六角ボルトで固定します。

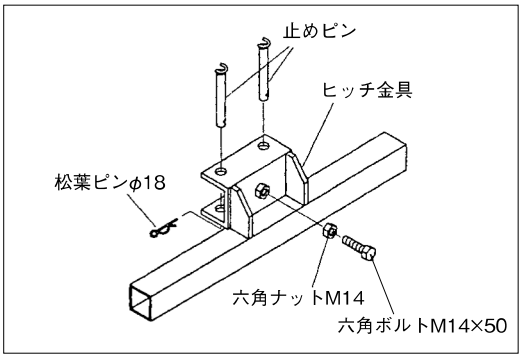

2）リフト金具の取り付け

ヒッチ金具に連結金具を取り付けてリフト金具を取り付けます。

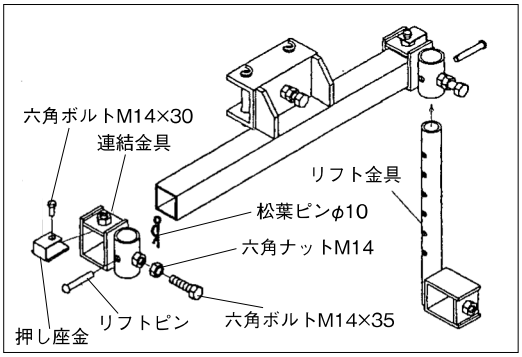

3）ツールバーの取り付け

リフト金具にツールバーを取り付けます。

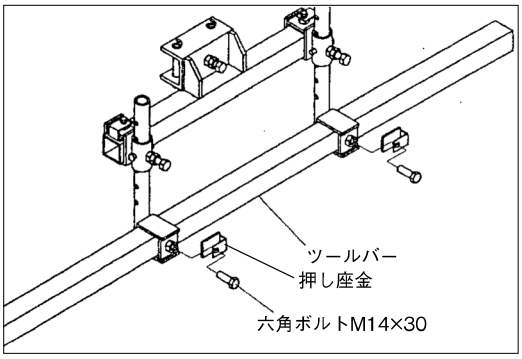

4）ポンプの取り付け

ヒッチ金具にポンプ取付金具を取り付け、真空装置を取り付けます。

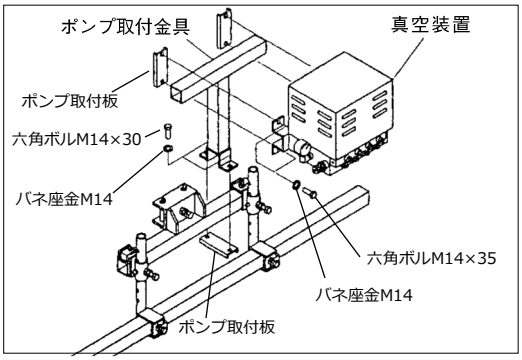

5）播種機の取り付け

ツールバーに播種機を取り付けます。このとき、条間を調整しながら取り付けます。

※図では2条用を組付けています。
3条・4条・5条用の場合は条間に合わせて播種機を取付けてください。

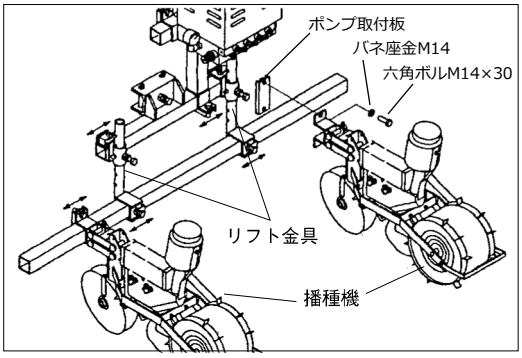

6）チューブの接続

播種機側の各チューブを、真空装置側のユニオンに接続します。チューブは、しっかりと差しこんでください。

白チューブ（負圧）吸い込み
黒チューブ（正圧）吹き出し

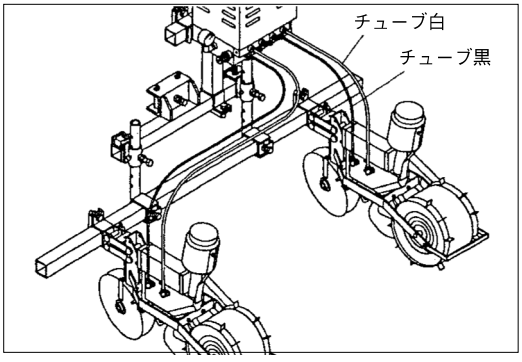

7）電源コードの接続

真空装置と電源コードのコネクタを接続し、バッテリーに接続します。

白いコードを、トラクタバッテリーの⊕側に、黒いコードをバッテリーの⊖側に接続します。

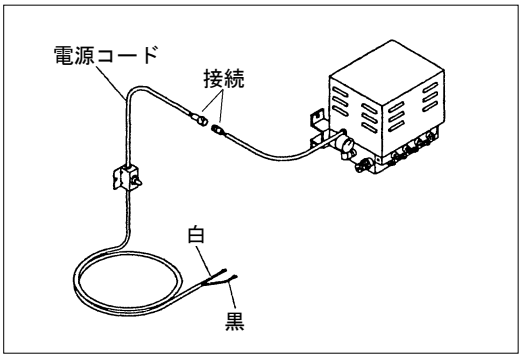

⚠：電源コードをバッテリーに接続するときは、必ず⊕側から接続してください。

⚠：緩みのないようにしっかりと締め付けてください。

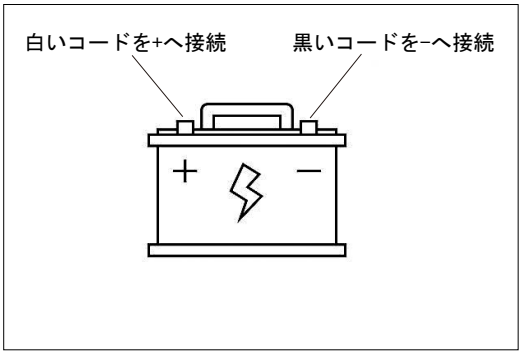

8）スイッチボックスの取り付け

スイッチボックスを運転席から操作しやすい場所に取り付けてください。

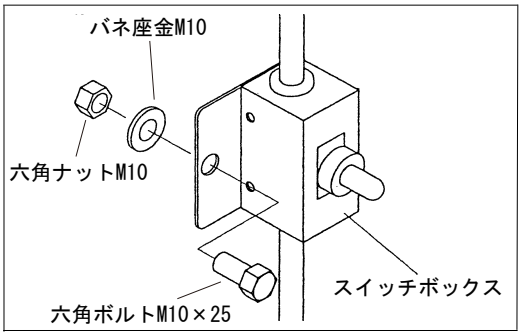

9）電源コードの配策

電源コードがタイヤなどに絡まないように、付属のアンテナ等を使用して固定します。

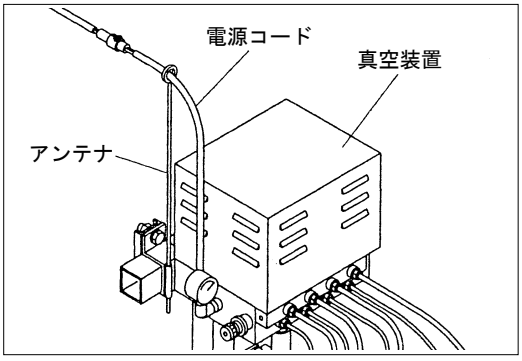

各部の調整

1）ノズルの選定

種子の大きさや、１株に播種する粒数により、使用ノズルを選定してください。
付属ノズルは、播種機１台につき

φ０.６―２粒用 …… ６本　　φ０.９―１粒用 ……12本

となっています。その他のノズルが必要な場合は、お近くの販売店・ＪＡにお問い合わせください。

参　考

小粒種子	小　か　ぶ	φ0.6 １　粒　用 ２　粒　用 ３　粒　用 φ0.4 １　粒　用 ２　粒　用 ３　粒　用	中粒種子	ほうれん草	φ0.9 １　粒　用 ２　粒　用 ３　粒　用
	小　松　菜			大　　根	
	水　　菜				
	白　　菜				
	チンゲン菜				

表は選定の目安です。その他の種子は種子の大きさから選定してください。

★ノズル本数に関する注意事項

ＫＤ―401、ＫＤ―501では、使用できるノズル本数に限度がありますので、注意してください。限度以上にノズルを取り付けた場合、真空圧が必要な圧まで上がらず、欠株になる場合があります。

KD-401	φ０.９―３粒用…… ６本（１条あたり）	φ０.６―３粒用……12本
	φ０.９―２粒用…… ６本	
KD-501	φ０.９―３粒用…… ３本（１条あたり）	φ０.６―３粒用…… ６本
	φ０.９―２粒用…… ４本	φ０.６―２粒用…… ６本
	φ０.９―１粒用…… ６本	φ０.６―１粒用……12本

2）株間の調整

株間調整表を参考に、希望する株間に応じて、スプロケットの交換と、ノズルの装着本数の変更を行ってください。

スプロケットのボルトとチェンテンションの固定ボルトを緩めて、スプロケットを交換します。

チェーンのテンションはあまり張らず、駆動輪を浮かせて、軽く回る程度に調整してください。

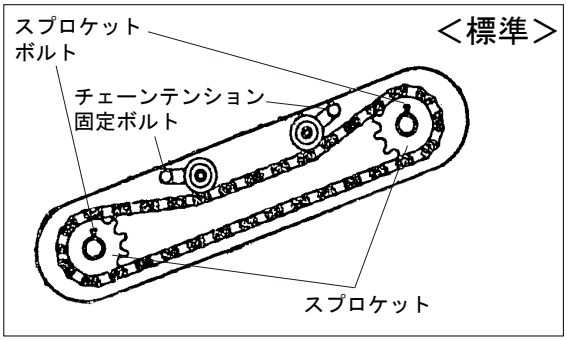

※チェーンの張り過ぎはロータの回転に必要な力が大きくなり播種精度が下がります。

スプロケットの13Tと10Tの組合せでご使用の場合、チェーンが弛むことによりチェーンケースと接触しますので、チェーンをチェーンテンションプーリの上を通るようにして下さい。

※チェーンとチェーンケースが接触することがありますが、機能的に問題はありません。
※固定ボルトとチェーンが接触しないようにしてください。

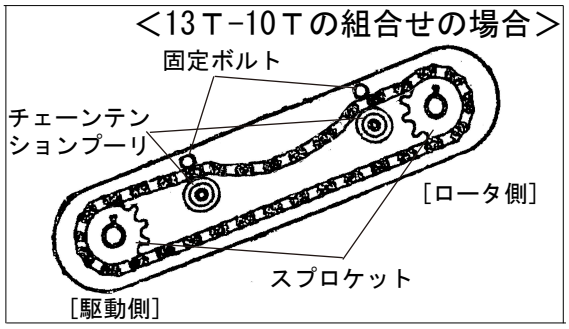

ノズルは、ノズル穴が進行方向に向くように取り付けてください。
不要な穴には、必ずノズルキャップを取り付けてください。

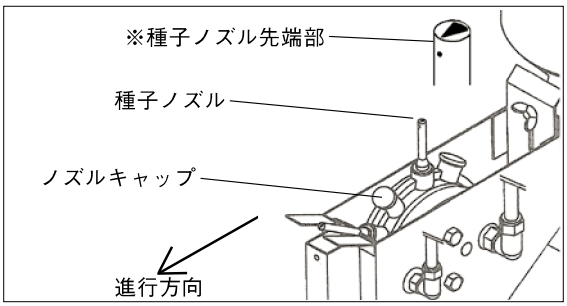

株間調整表

スプロケット比		ノズル本数				
駆動側	ロータ側	12	6	4	3	2
14	10	50	100	150	200	300
13	10	55	110	165	220	330
13	12	65	130	195	260	390
12	12	70	140	210	280	420
12	13	75	150	225	300	450
10	13	90	180	270	360	540
10	14	100	200	300	400	600

（単位　mm）

※土質により、株間が調整表と違うことがありますので、確認しておこなってください。

3）条間の調整

播種機の固定ボルトを緩めて条間を調整します。
調整後は、確実にボルトを締めてください。

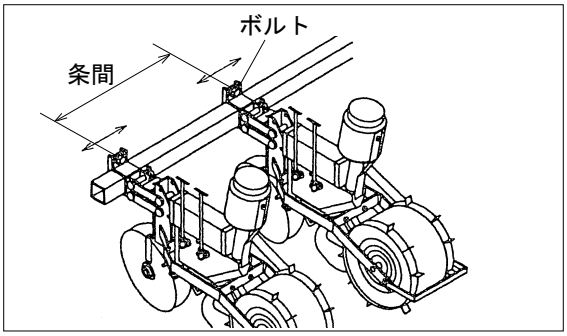

4）種子シャッタの調整

種子シャッタを閉じた状態で、種子タンクに種子を入れます。徐々に種子シャッタを開き、ノズルの穴が種子で埋まる程度の開度で固定してください。種子の量が多すぎるとノズル・ロータで種子が潰れるので注意が必要です。種子の形状や大きさが変われば、シャッタの開度を再調整してください。

5）真空圧の調整

駆動輪を浮かせ、手で回転させて、ノズルに種子を吸着させてください。全ての播種機のノズルに種子を吸着できるように調圧弁を調整してください。真空ゲージの緑色の範囲が目安になります。真空圧が高すぎると複粒となり、低すぎると欠株の原因になります。

6）リフト金具の調整

左右のリフト金具の高さを調節します。平行リンクが地面と平行になる位置で連結金具とリフト金具を固定します。固定はリベットと松葉ピンで確実に行ってください。

7）溝切り深さ調整

溝切りステーのナットをゆるめて深さを調整し、固定してください。

※土質により、目盛りと異なる場合がありますので、圃場で作業前に調整してください。

8）播種速度

播種する際の速度は時速2km／h（30mを約1分）程度で行なってください。

播種速度が速すぎた場合には、播種精度が下がります。

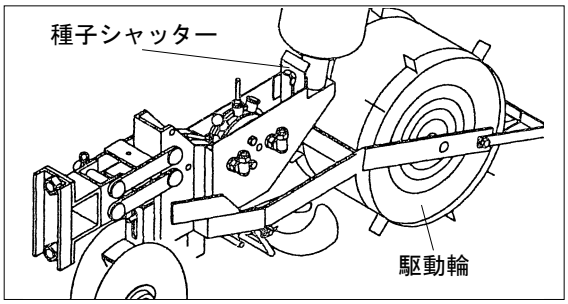

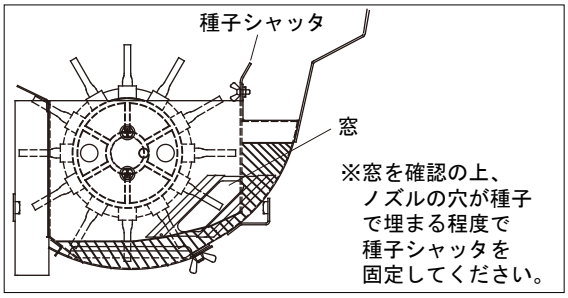

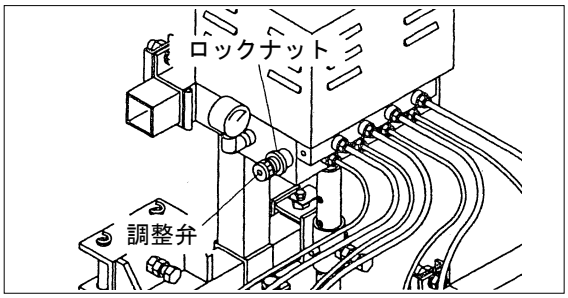

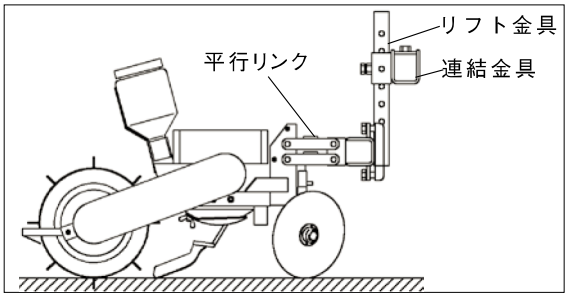

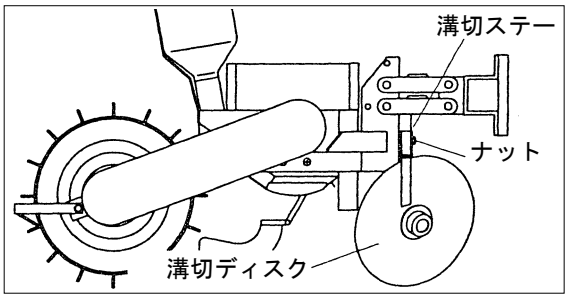

6. 注意事項

種子について

<table>
<tr><th colspan="2">種子の状態</th><th>播種する前に</th><th>行わないと</th></tr>
<tr><td>袋から取り出した状態</td><td>ゴミ、ほこり等が混ざっているもの</td><td rowspan="2">ふるいにかけて余分なコーティング粉、ほこり等を取り除いてください。</td><td rowspan="2">・エアフィルタの早期の目詰まり
・種子の吸着不良
・真空ロータの早期の回転不良
・真空ポンプの能率低下</td></tr>
<tr><td>コート種子（色づけ種子）</td><td>コーティング粉が目詰まりしやすくなります。</td></tr>
<tr><td>浸種した種子</td><td>水分が多いと種子がダマになりやすくなります。</td><td>充分に乾燥させてください。</td><td>・真空ロータの回転不良
・真空ポンプの能率低下</td></tr>
<tr><td colspan="2">発芽した種子</td><td>播種できません。</td><td>種子と間違い欠けた芽、根などを吸い込み欠株になります。</td></tr>
</table>

運転上の注意

表層土を充分砕土整地して、狭雑物を取除くか、充分すき込んでください。

毎日の手入れ

エアフィルタ、及びノズルの点検・清掃は、作業開始・終了毎に必ず行ってください。
また、真空ロータも定期的に点検・清掃を行ってください。
※色づけ種子ご使用の場合、粉の付着やエアフィルタの目詰まりが
起きやすくなりますので特にこまめなお手入れをお願いします。

収納時の手入れ

シーズン終了時には必ず種子を抜き取り、各部の付着ゴミを清掃してください。
また、よく水気をふきとり、回転部やチェンに注油してください。

収納時の注意事項

格納は、雨がかからない乾燥した場所に行ってください。
湿気の多い場所や、雨がかかる場所に保存すると、真空ポンプ内部に錆が発生し、
使用不可能になる場合があります。

7. シードエースのメンテナンス

シードエース は、真空ポンプの発生する負圧の力で種子を吸着させ、播種を行なう播種機ですので、作業後や長期保管後の使用前には、本機を末長くご愛用頂くためにも、必ず機械の手入れを行ってください。

ノズル穴の清掃　（作業後）

ノズルの穴にゴミが詰まっている場合は、針等で取り除いてください。

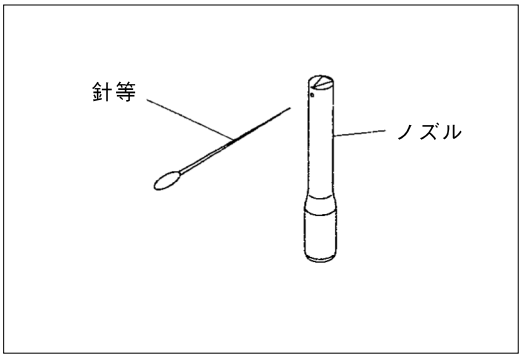

エアフィルタ清掃（作業後）

真空ポンプ内の砂、ホコリ、ゴミ防止のため、真空装置内にエアフィルタがあります。フィルターカバーを取り外し、中のエアフィルタを取り出して点検してください。汚れている場合は、よく水洗いしてください。洗浄後は、よく乾燥させてから、真空装置に装着してください。

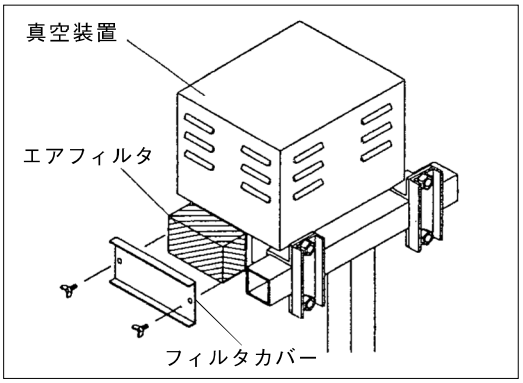

真空ロータの清掃

長時間作業をすると、内部に埃などが付着し、充分な性能を発揮できなくなる場合があります。真空ロータを分解して、内部の清掃を行なってください。

真空ロータの分解は、真空ロータを傷つけないよう充分注意して行なってください。

※オプションで、真空ロータ分解器具を用意していますので是非ご利用ください。

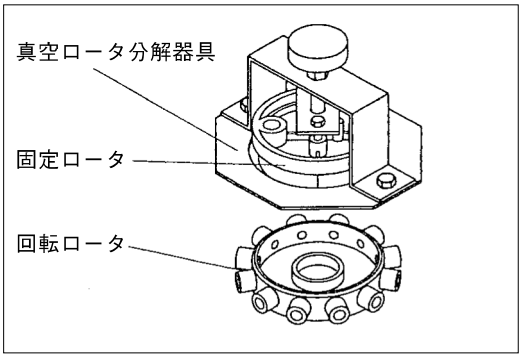

8. 便利なオプション

真空播種機 **シードエース** には各作業に対応して以下のようなオプションを取り揃えております。是非ご利用ください。

製　品　名	用　途
薬剤散布装置KM-1	薬剤散布用(ホッパ容量1.4リットル)
薬剤散布装置KM-2	薬剤散布用(ホッパ容量5.7リットル)
真空ロータ分解器具	真空ロータのメンテナンスに
ノズル　φ0.6 －1	小粒種子　1粒用
ノズル　φ0.6 －2	小粒種子　2粒用　(標準装備)
ノズル　φ0.6 －3	小粒種子　3粒用
ノズル　φ0.9 －1	中粒種子　1粒用　(標準装備)
ノズル　φ0.9 －2	中粒種子　2粒用
ノズル　φ0.9 －3	中粒種子　3粒用
ノズル　φ0.4 －1	微小粒種子　1粒用
ノズル　φ0.4 －2	微小粒種子　2粒用
ノズル　φ0.4 －3	微小粒種子　3粒用

※薬剤散布装置の適合薬剤はお問い合わせ願います。

9. トラブルシューティング

万一不調の場合は、以下の点検・処置を行なってください。
以下の点検・処置を行なっても、なお不調の場合は、当社へご連絡ください。

不具合事項	点　　検	原因･対応
モータが動かない	ヒューズが溶断していませんか。	ヒューズを交換してください。
真空圧が上がらない	バッテリーは正しく接続されていますか。	P10の電源コードの接続を参考にバッテリーを正しく接続してください。
	バッテリー電圧が少なくないですか。	バッテリーを充電してください。
	負圧側のチューブがぬけていませんか。	負圧側のチューブを正しく接続してください。
	真空ロータの白色のチューブをはずしチューブを指でふさいでください。	真空圧が上がらなければ真空ポンプ作動不良⇨ 修理･交換 真空圧が上がれば真空ロータの不良⇨ 真空ロータ交換
	ユニオンとチューブが正しく接続されていますか。	ユニオンの奥までチューブを差し込んでください。
	エアフィルタが粉・ほこり等で詰まっていませんか。	エアフィルタを掃除または交換してください。
	真空ロータのノズルキャップは付けてありますか。	ノズルキャップを正しく取り付ける。
真空圧は上がるが種子を吸引しない	ノズルの穴が詰まっていませんか。	ノズルの穴を針等で掃除してください。
	真空ロータ内部が粉・ほこり等で詰まっていませんか。	P15の真空ロータの清掃を参考にして分解清掃を行ってください。
種子を離さない	真空圧が上がり過ぎていませんか。	調圧弁で適切な真空圧まで下げてください。

10. パーツリスト

真空装置梱包

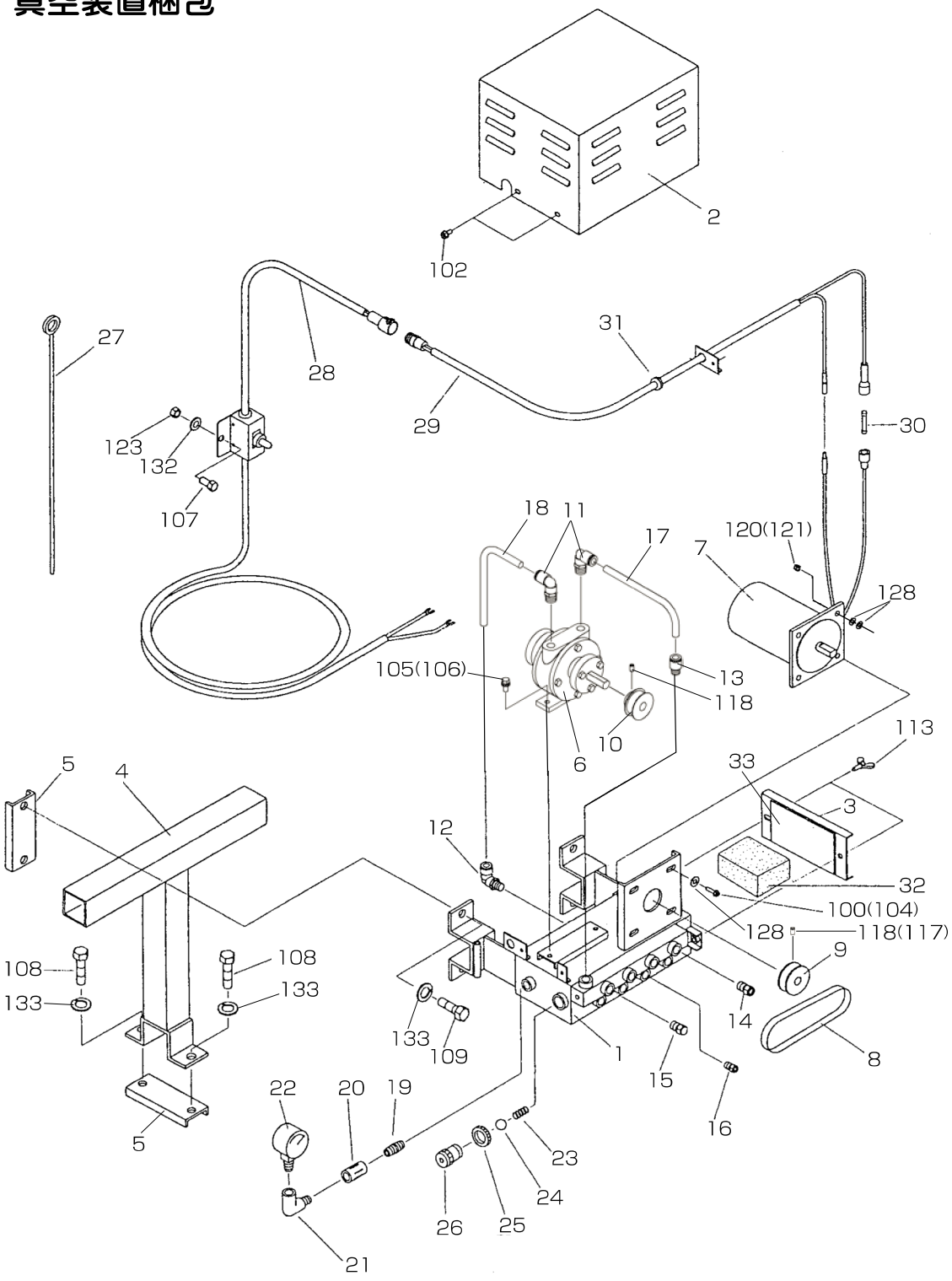

真空装置梱包

No	品番	部品名	個数				備考
			201	301	401	501	
*	435217	KD201真空装置梱包	1				
*	435218	KD301真空装置梱包		1			
*	435219	KD401真空装置梱包			1		
*	435220	KD501真空装置梱包				1	
1	017209	3Sポンプ台	1	1	1	1	
2	017208	ポンプカバー	1	1	1	1	
3	002233	フィルターカバー	1	1	1	1	
4	013900	ポンプ取付金具	1	1	1	1	
5	002231	ポンプ取付板	1	1	1	1	
6	017210	3S真空ポンプ	1	1	1	1	KRF08
7	017054	3Sモーター	1	1	1	1	12V 165W
8	002251	タイミングベルト　130L	1	1	1	1	130XL037
9	002593	タイミングホイール　18	1	1	1	1	
10	002248	タイミングホイール　24	1	1	1	1	
11	002263	エルボユニオン	2	2	2	2	GWL10-10
12	002264	エルボユニオン	1	1	1	1	GWL10-8
13	002265	ストレートユニオン10	1	1	1	1	GWS10-8
14	002297	ストレートユニオン6	2	3	4	3	GWS6-8
	002604	Yユニオン				1	GWY6-8
15	002298	ストレートユニオン8	2	3	4	3	GWS8-8
	002605	Yユニオン				1	GWY8-8
16	002266	ユニオンプラグ	4	2			
17	014512	チューブ10　250L	1	1	1	1	250L
18	017206	チューブ10　270L	1	1	1	1	270L
19	002256	ニップル	1	1	1	1	1/4
20	002255	ソケット	1	1	1	1	1/4
21	002254	オス・メスエルボ	1	1	1	1	1/4
22	002253	真空ゲージ	1	1	1	1	
23	003285	調圧弁バネ	1	1	1	1	
24	002262	ナイロンボール1/2	1	1	1	1	
25	002260	ロックナット	1	1	1	1	
26	002259	調圧弁カバー	1	1	1	1	
27	002295	アンテナ	1	1	1	1	
28	002272	スイッチハーネス完備	1	1	1	1	
29	002275	電源コード完備	1	1	1	1	
30	002271	ヒューズ	1	1	1	1	125V 25A
31	002285	コードブッシュ	1	1	1	1	29に含む
32	002236	エアフィルタ	1	1	1	1	
33	002235	フィルタパッキン	1	1	1	1	
100	003724	六角ボルト	4				M5×20 3P
102	001859	六角ボルト	4	4	4	4	M6×12 3P
104	003723	六角ボルト		4	4	4	M6×30 2P
105	003618	六角ボルト	2				M6×20 3P
106	001978	六角ボルト		2	2	2	M8×20 3P
107	003703	六角ボルト	1	1	1	1	M10×25
108	003635	六角ボルト	2	2	2	2	M14×30
109	003636	六角ボルト	4	4	4	4	M14×35
113	003646	蝶ボルト	2	2	2	2	M8×15
117	008047	六角穴付き止めネジ		1	1	1	M4×6
118	001862	六角穴付き止めネジ	2	1	1	1	M6×6
120	003725	スプリングナット	4				M5
121	008100	スプリングナット		4	4	4	M6
123	001370	六角ナット	1	1	1	1	M10
128	050201	平座金	12	12	12	12	6×18×1.0
132	001372	バネ座金	1	1	1	1	10
133	003690	バネ座金	6	6	6	6	14

播種機梱包

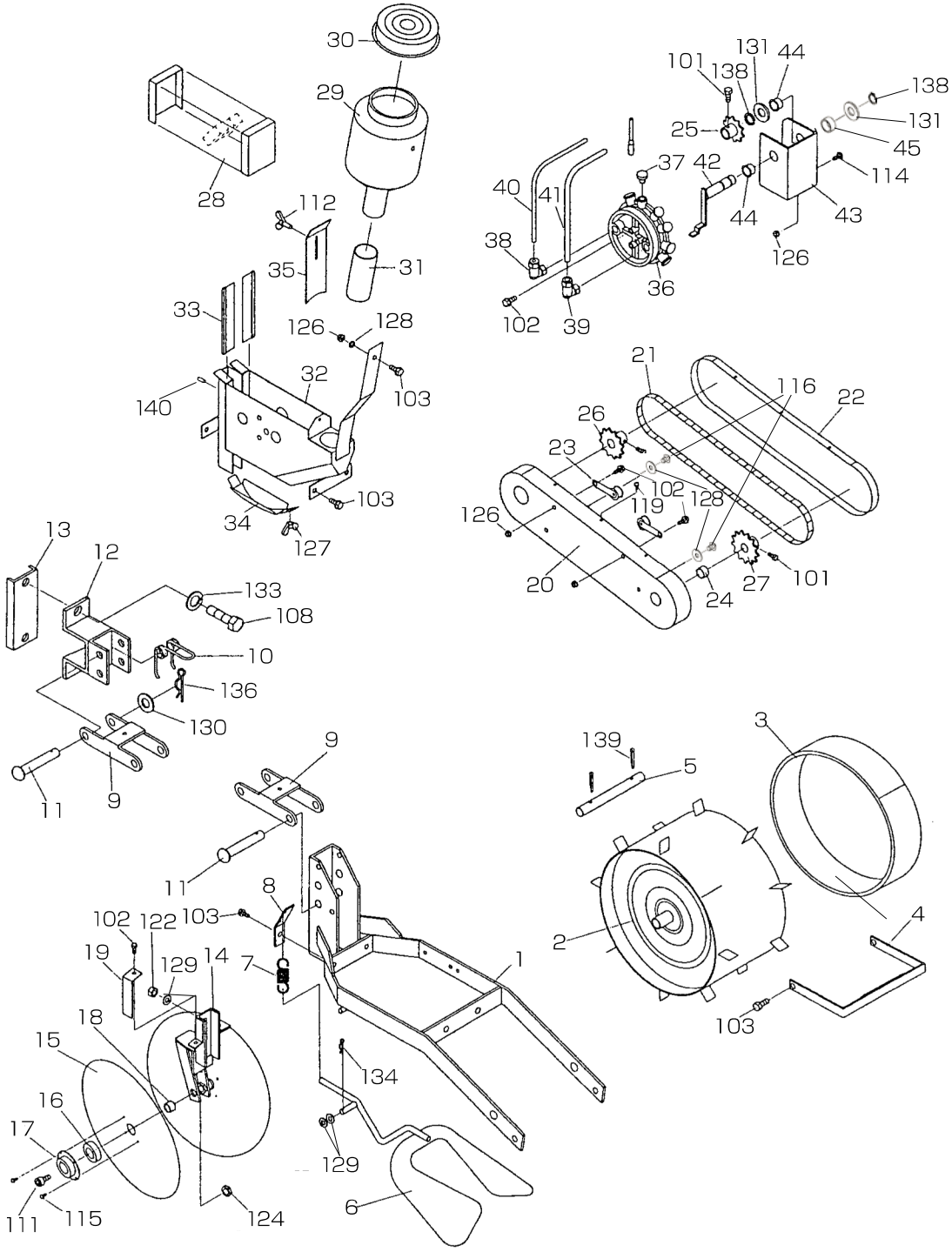
30
29
28
112
35
31
33
126
128
32
140
103
103
34
127
101
131
44
138
138
131
25
45
37
42
114
40
41
44
43
38
126
36
102
39
21
116
22
26
23
102
119
128
126
20
24
27
101
13
12
133
108
10
136
130
11
9
9
11
8
102
122
103
19
129
14
7
1
18
15
134
16
17
129
111
115
124
6
139
5
3
2
4
103

播種機梱包

No	品番	部品名	個数				備考
			201	301	401	501	
1	003200	ユニットフレーム	2	3	4	5	
2	003204	駆動輪	2	3	4	5	
3	003230	駆動輪ネオセル	2	3	4	5	95×790×5t
4	003208	スクレーパ	2	3	4	5	
5	003206	駆動軸	2	3	4	5	
6	003221	覆土板	2	3	4	5	
7	003223	覆土バネ	2	3	4	5	
8	003225	覆土バネ金具	2	3	4	5	
9	002432	平行リンク	4	6	8	10	
10	002435	リンクバネ	2	3	4	5	
11	002434	リンクピン	8	12	16	20	
12	003228	リンク金具	2	3	4	5	
13	002231	ポンプ取付板	2	3	4	5	
14	003217	溝切ステー	2	3	4	5	
15	002400	ディスク板	4	6	8	10	
16	002402	ベアリング	4	6	8	10	6201LLB
17	002401	ベアリングケース	4	6	8	10	
18	001922	ベアリングカラー	4	6	8	10	φ12×18×L8
19	003219	ディスクスクレーパ	4	6	8	10	
20	003202	チェンケース	2	3	4	5	
21	003227	チェン	2	3	4	5	#420 62L
22	013814	チェンカバー	2	3	4	5	
23	003236	チェンテンションＡＳＳＹ	4	6	8	10	
24	001942	カラー	2	3	4	5	φ18×19×L10
25	017163	スプロケット １０Ｔ	2	3	4	5	
26	017162	スプロケット １２Ｔ	2	3	4	5	
27	017161	スプロケット １３Ｔ	2	3	4	5	
28	002141	ドラムカバーＡＳＳＹ	2	3	4	5	
29	002162	種子タンク	2	3	4	5	
30	002164	タンクキャップ	2	3	4	5	
31	002754	タンクチューブ	2	3	4	5	
32	002731	種子ドラム（Ｂ）	2	3	4	5	
33	003493	種子ブラシ	4	6	8	10	
34	002853	野菜皿（Ｂ）ＡＳＳＹ	2	3	4	5	
35	002131	種子シャッタ（Ｂ）	2	3	4	5	
36	002199	真空ロータＡＳＳＹ	2	3	4	5	
37	002155	ノズルキャップ	24	36	48	60	
38	002158	エルボユニオン6	2	3	4	5	
39	002159	エルボユニオン8	2	3	4	5	
40	003281	チューブ6	2	3	4	5	1500mm
41	003282	チューブ8	2	3	4	5	1500mm
42	003212	ロータ軸	2	3	4	5	
43	003210	ロータ軸受	2	3	4	5	
44	003216	ツバツキブッシュ	4	6	8	10	
45	003214	ロータ軸カラー	2	3	4	5	φ18×22×L10
101	003692	六角ボルト	6	9	12	15	M6×8
102	001859	六角ボルト	12	18	24	30	M6×12 3P
103	001975	六角ボルト	14	21	28	35	M6×15 3P
108	003635	六角ボルト	4	6	8	10	M14×30
111	003700	六角穴付きボルト	4	6	8	10	M12×30
112	001861	蝶ボルト	2	3	4	5	M4×8
114	003639	サラコネジ	4	6	8	10	M6×15
115	001857	ナベコネジ	16	24	32	40	M4×6 2P
116	008041	トラスコネジ	4	6	8	10	M6×8
119	014100	ユリアネジ	2	3	4	5	M4×10
122	008101	スプリングナット	2	3	4	5	M8
124	003710	六角ナット	4	6	8	10	M12 3種
126	001987	フランジナット	10	15	20	25	M6
127	001310	蝶ナット	2	3	4	5	M6
128	050201	平座金	2	3	4	5	6×18×1.0
129	008049	平座金	6	9	12	15	8×18×1.6
130	001909	平座金	4	6	8	10	12×26×2.3
131	003721	平座金	4	6	8	10	15×30×2.6
133	003690	バネ座金	2	3	4	5	14
134	000191	松葉ピン	4	6	8	10	φ8
136	003654	松葉ピン	2	3	4	5	φ12
138	003648	Ｃリング	8	12	16	20	φ15
139	003665	割りピン	4	6	8	10	φ3.0×30 SUS
140	014451	六角穴付き止めネジ	8	12	16	20	M3×6

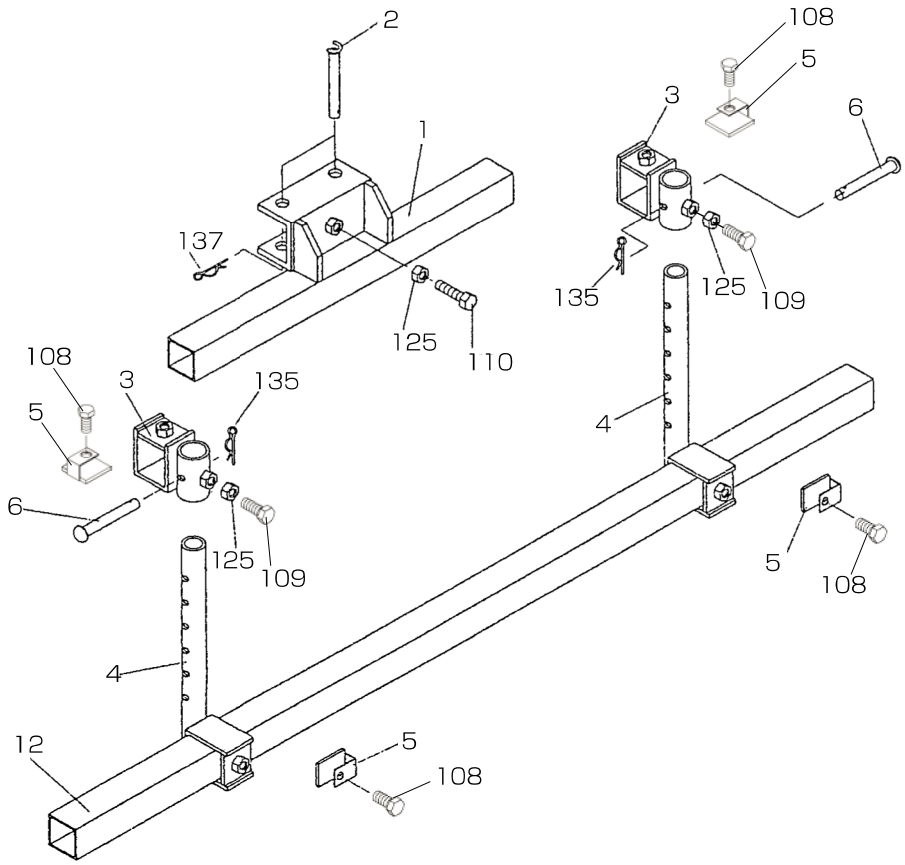

ヒッチフレーム梱包・ツールバー梱包

No	コードNo.	部　品　名	個　数				備　考
			201	301	401	501	
1	002436	ヒッチ金具	1	1	1	1	
2	002327	止めピン	2	2	2	2	
3	002438	連結金具	2	2	2	2	
4	002440	リフト金具	2	2	2	2	
5	002103	押し座金	4	4	4	4	
6	002446	ＫＤＳリフトピン	2	2	2	2	φ10×60
12	002442	ＫＤツールバー　1.5Ｍ	1	1			2条・3条用
	003237	ＫＤツールバー　1.7Ｍ			1	1	4条・5条用
108	003635	六角ボルト	4	4	4	4	M14×30
109	003636	六角ボルト	2	2	2	2	M14×35
110	003637	六角ボルト	1	1	1	1	M14×50
125	003670	六角ナット	3	3	3	3	M14
135	001851	松葉ピン	2	2	2	2	φ10
137	003656	松葉ピン	2	2	2	2	φ18

製 造 元 **株式会社　啓文社製作所**

〒731-0523 広島県安芸高田市吉田町山手739-6

ＴＥＬ ０８２６－４３－１２０１（代）

ＦＡＸ ０８２６－４３－１７６８

お客様メモ

購入日　　年　　月　　日
購入店名

9001-7207-8
2021.09